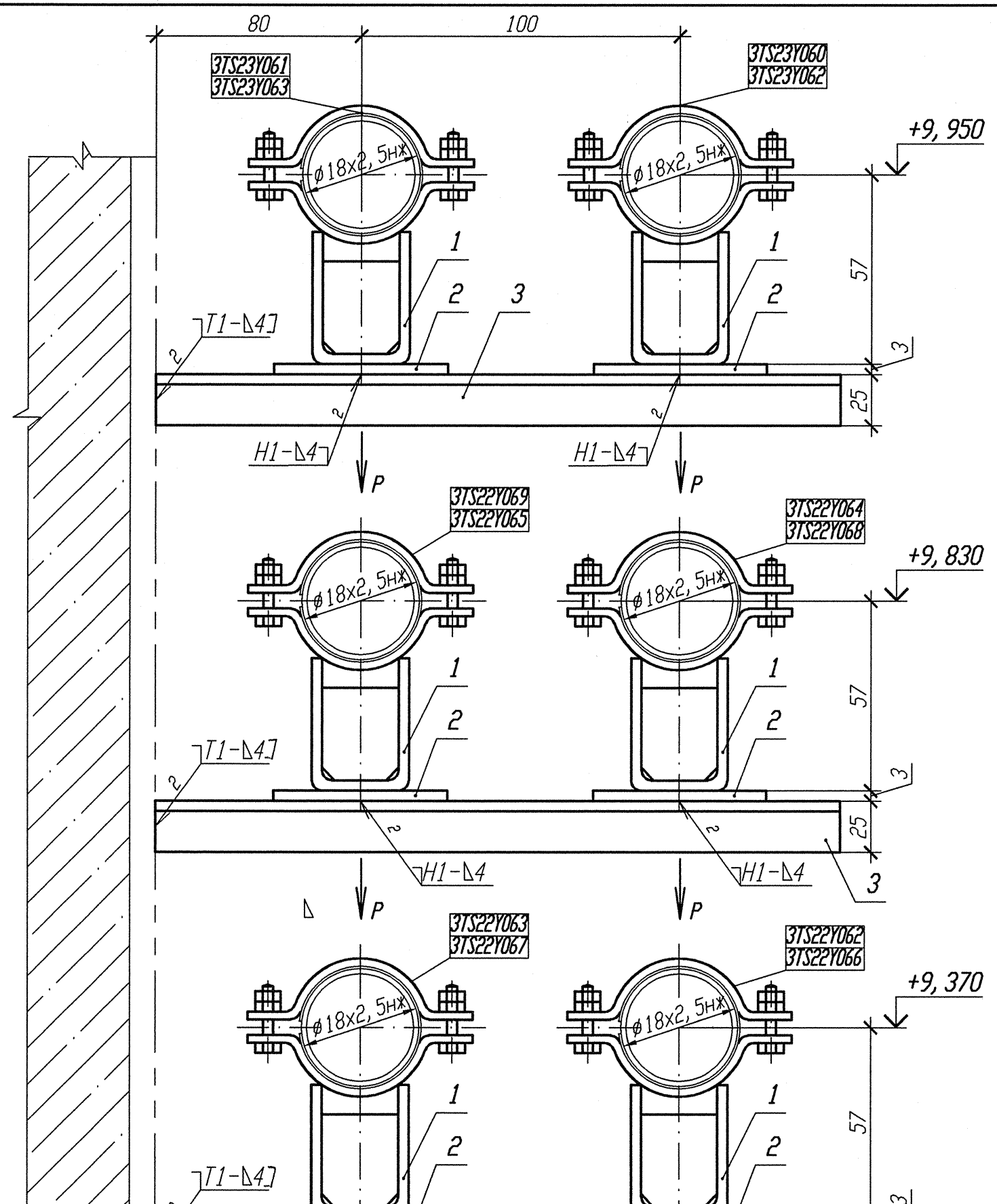

Номер опоры	P, кН	Номер опоры	P, кН	Номер опоры	P, кН
3TS23Y060	0, 03	3TS22Y062	0, 05	3TS22Y066	0, 04
3TS23Y061	0, 03	3TS22Y063	0, 05	3TS22Y067	0, 04
3TS23Y062	0, 05	3TS22Y064	0, 05	3TS22Y068	0, 04
3TS23Y063	0, 05	3TS22Y065	0, 05	3TS22Y069	0, 04

1 Привязку опоры смотри 3TS23Z12, 3TS23Z14, 3TS22Z12, 3TS22Z14, 3TS22Z16, 3TS22Z41.
2 Изготовить два комплекта.
3 Сварку производить по ГОСТ 5264-80.
4 Спецификация составлена для шести опор.
5 Отметка трубопровода подлежит уточнению в соответствии с уклоном трубопровода.
6 Максимальная нагрузка на опору дана с учетом сейсмического воздействия.

Спецификация деталей

Поз.	Обозначение	Наименование	Кол.	Материал	Масса, кг ед.	Масса, кг общ.	Приме-чание
1	18-511. 000-01	Опора 18К	6	Сборныя	0, 43	2, 58	
2	ГОСТ 19903-90	Лист Б-ПН 3х80х130	6	ВКЭ70В-1У ГОСТ 16523-97	0, 25	1, 50	
3	ГОСТ 8509-93	Уголок Б 25х25х4 l=300	6	Вст 3 сп 5 ГОСТ 535-2005	0, 44	2, 64	
	ГОСТ 9467-75	Электроды		УОНИИ 13/45			
					Итого:	6, 72	

АРХИВНЫЙ ЭКЗЕМПЛЯР

Изм.	Кол. уч.	Лист	N док.	Подп.	Дата
1	-	Зам.	102-12	-	-
Инженер		Соярив			24.04
Пров. вед. инж.		Веренцова			24.04
Пров. нач. гр.		Хук			24.04
Н. контр		Краснояров			24.04

Инв. N подл. R3. 00783. 1. 0. 11
Лист 213

R3. TS21. 3012. 011. 01. 00. 037

Ростовская АЭС Блок 3

Реакторное отделение
Негерметичная часть
Трубопроводы системы очистки технологических сдувок

Стадия	Лист	Листов
Р		1

Опора скользящая
3TS23Y060, 3TS23Y061, 3TS23Y062, 3TS23Y063, 3TS22Y062, 3TS22Y063, 3TS22Y064, 3TS22Y065, 3TS22Y066, 3TS22Y067, 3TS22Y068, 3TS22Y069

ОАО "НИАЭП" 2012

Инв. N подл. | Подп. и дата | Взам. инв. N
R3. 00783. 1. 0. 11

Формат А4х3